Fiche Informations Techniques

G-FLO 1 - 2 - 3 S

TIS G-FLO 1-2-3 R00 (Fr)
Effectif : 15/02/2025
Remplace : Nouveau

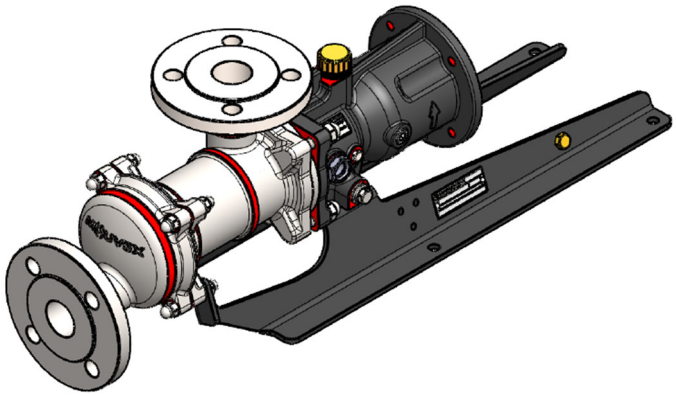

CARACTERISTIQUES

		STANDARD	OPTIONS DISPONIBLES
Technologie		Piston excentré Mouvex®	
Débit maximum à 1 cSt m³/h		G-FLO 1 : 1,6 G-FLO 2 : 2,3 G-FLO 3 : 3,1	
Cylindrée L		G-FLO 1 : 0.019 G-FLO 2 : 0.027 G-FLO 3 : 0.035	
Volume mort à l'aspiration L		0.4	
Volume mort au refoulement L		0.22	
Masse kg		21 avec lanterne 15 arbre nu	
Surface mouillée m²		0.19	
Moment d'inertie kg.mm²		965	
Brides		Brides DN40 ISO PN16	Brides 1 ½" ANSI150
Réchauffage		Sans	Enveloppe
Dimensions mm (avec brides ISO PN16)	**A**	464.5 (18.19)	
	B	243 (9.57)	
	C	244.5 (9.63)	
	D	183 (7.2)	
	E	191.6 (7.52)	

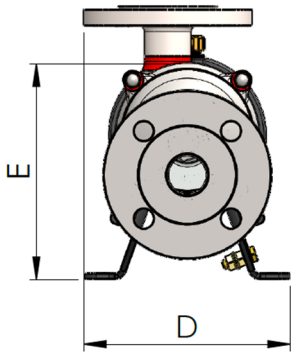

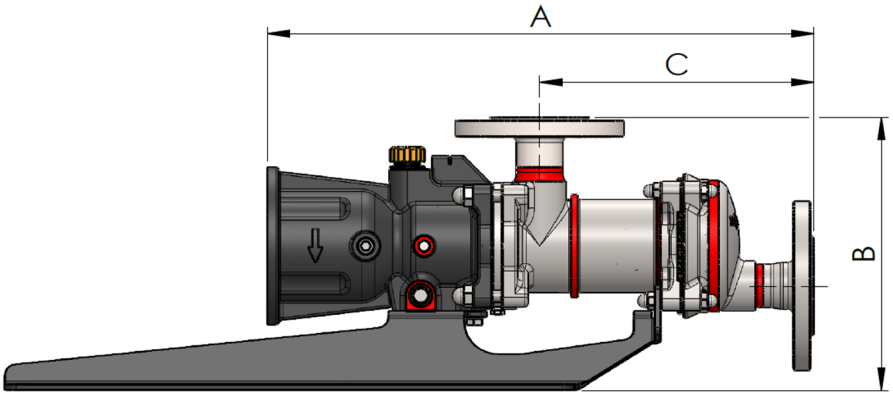

LIMITES D'UTILISATION

Température minimum °C	-15 (5)
Température maximum °C	Process : 100 Lavage / Rinçage/ Stérilisation :121
Viscosité dynamique maximum dans la pompe cP	10 000
Pression différentielle max. bar	G-FLO 1 : 16 - G-FLO 2/3 : 10 (145)
Pression d'aspiration max. barg	Process : 2 Lavage / Rinçage / Stérilisation : 3 Pompe arrêtée : 6
Vitesse maximum (tr/min)	1500
Taille maxi. particules dures mm	0.58 (0.023)
Taille maxi. particules souples mm	5 (0.196)

MATIERES
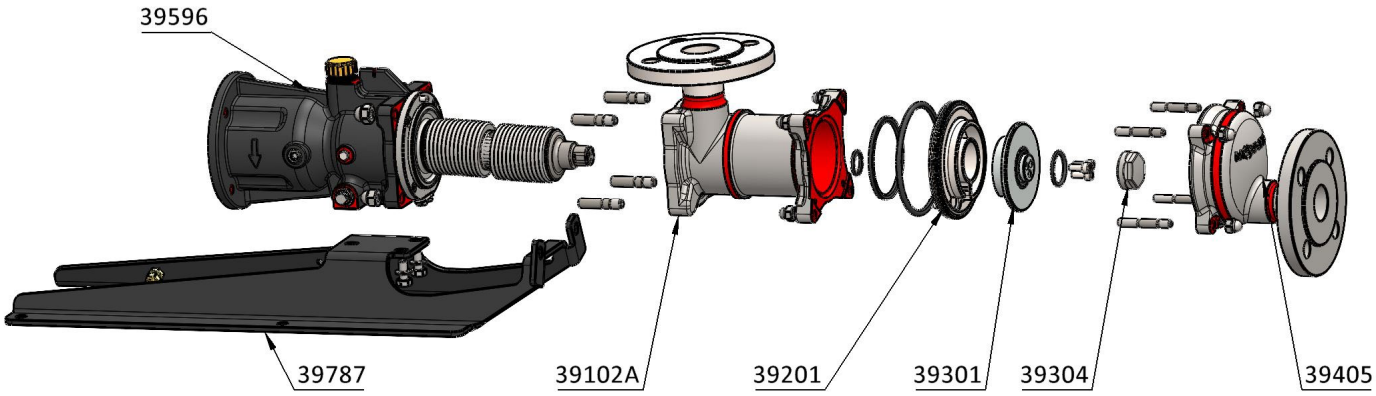
N°	DESIGNATION	MATIERE STANDARD	OPTIONS DISPONIBLES
39102A	Tubulure aspiration	Inox 316L	
39201	Cylindre	Inox 316L	
39301	Piston	CY5SnBiM (alliage anti-grippant)	
39304	Ecrou de piston	Inox 316L	
39401	Fond	Inox 316L	
39596	**Ensemble transmission**		
	Roulements	Billes / Rouleaux / Aiguilles	
	Ensemble soufflet double paroi	Inox 316Ti & 316 L	
	Palier	Fonte ductile + cataphorèse	
	Lubrifiant de transmission	Huile synthétique	
39797	Piètement	Inox 304L	
39206	Joints statiques (EC 1935/2004 & FDA)	EPDM	FKM FKM revêtu FEP